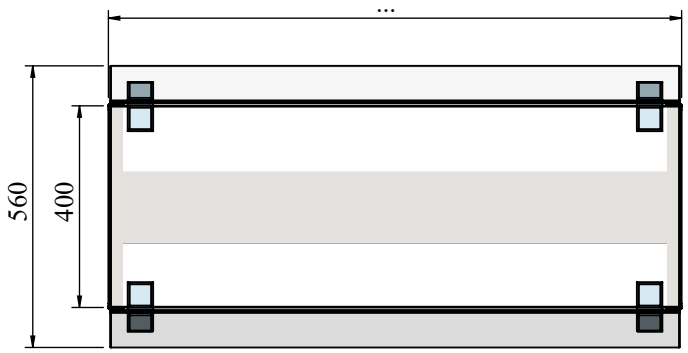
...
560
400

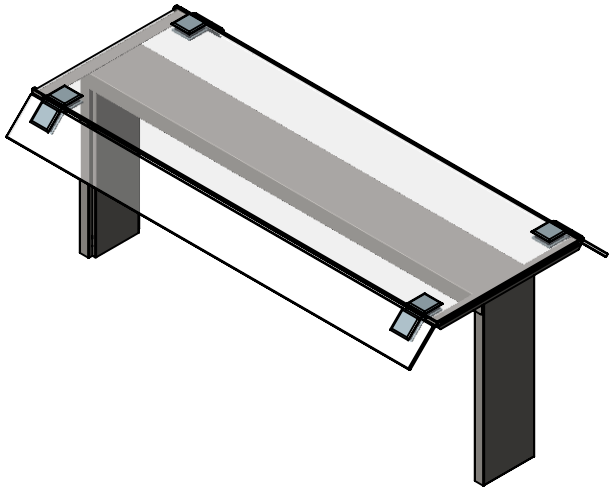

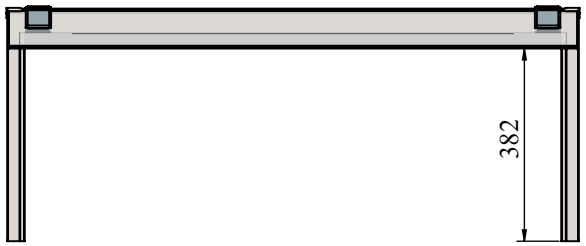
382

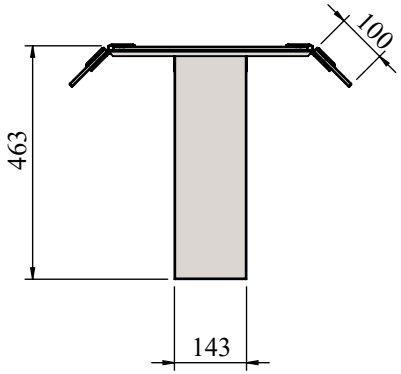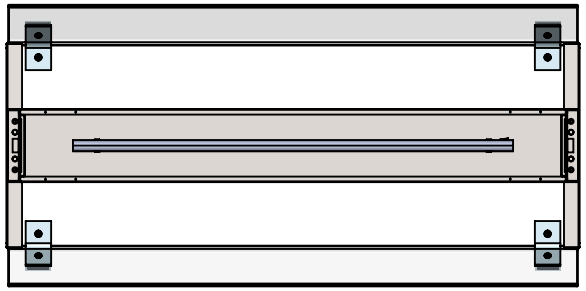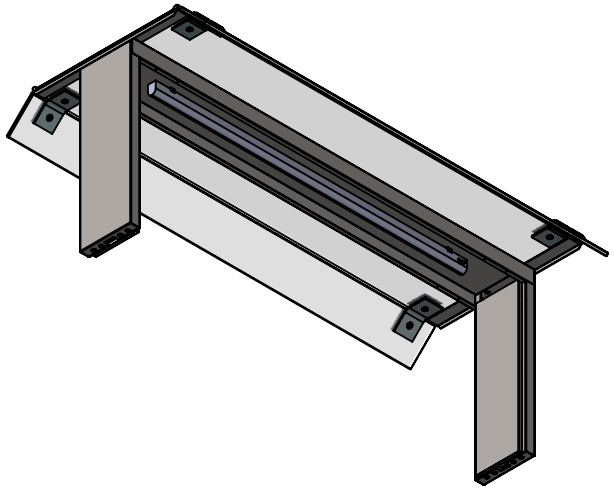
100
463
143