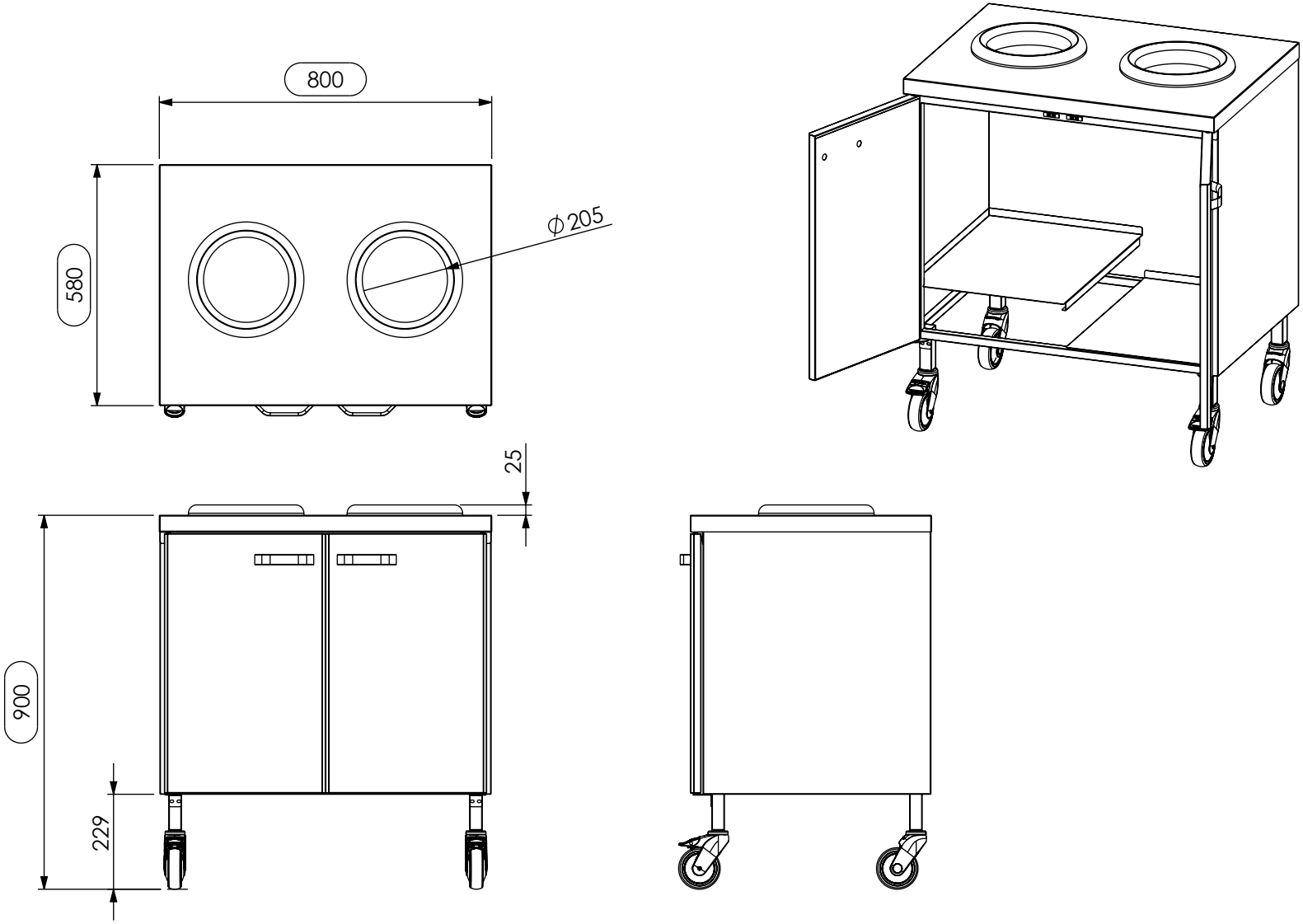
800
580
ϕ205
25
900
229