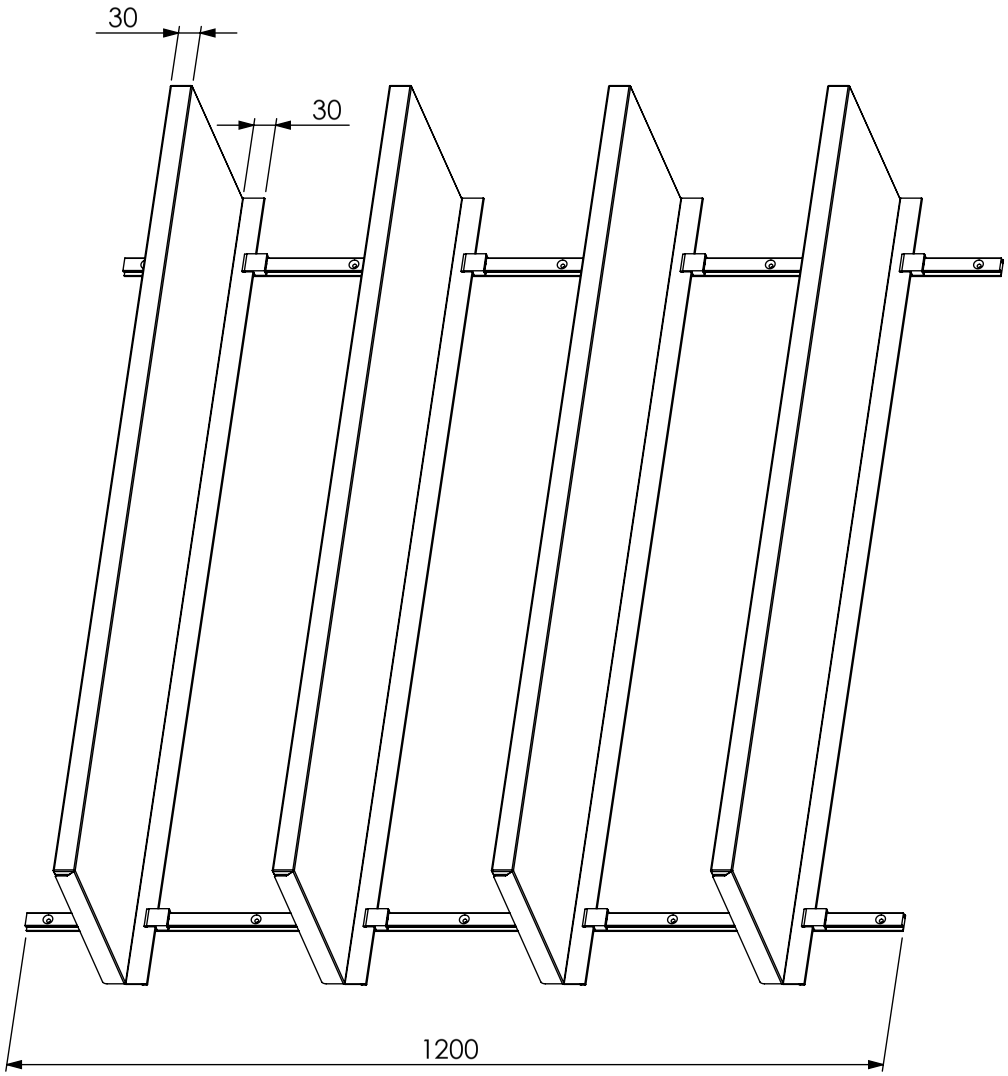
30
30
1200