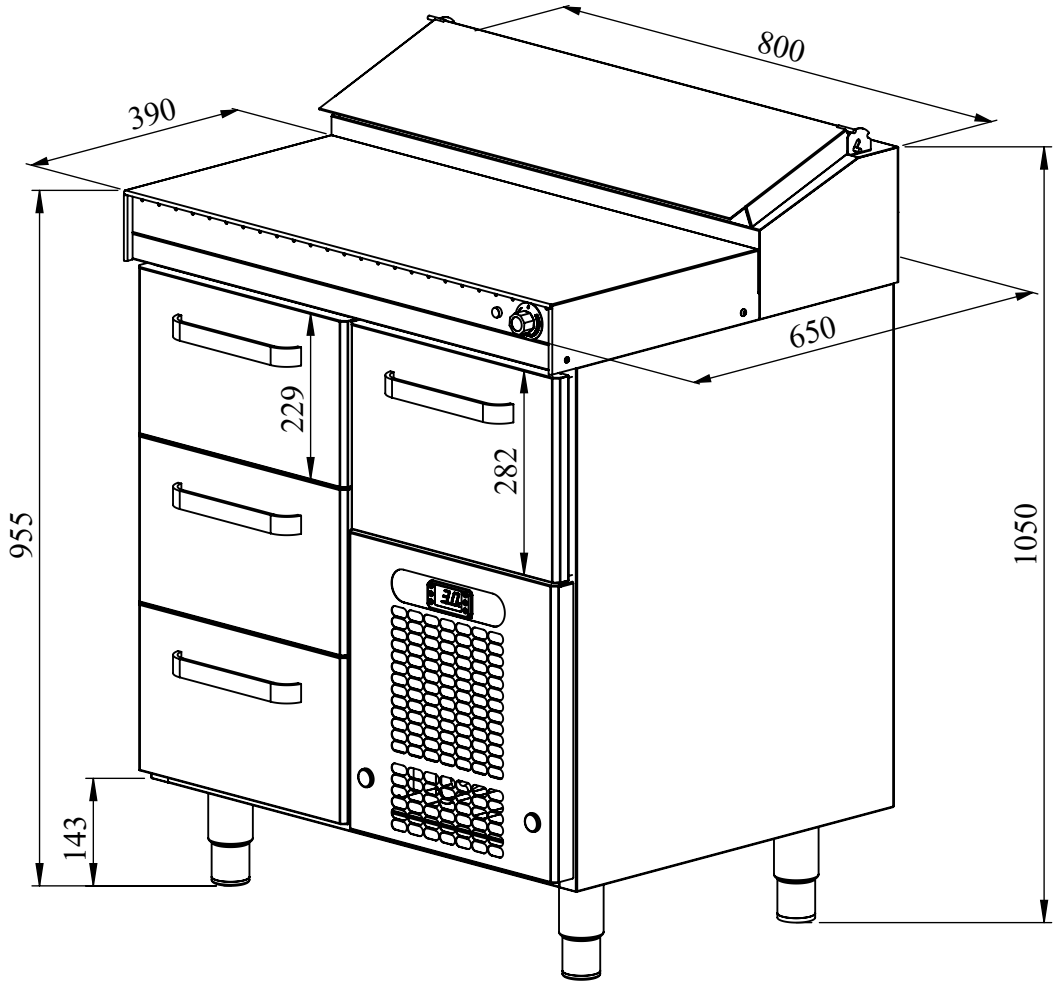
800
390
650
229
282
955
1050
143