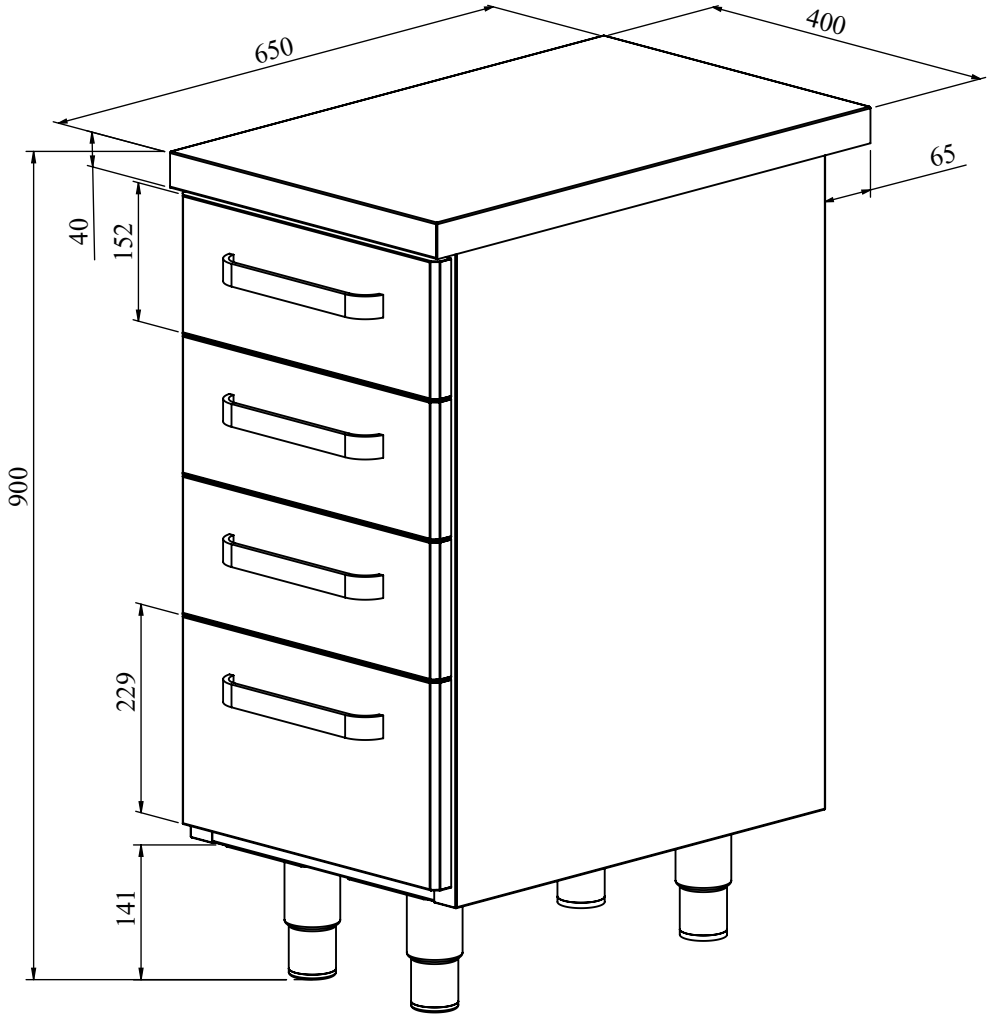
650
400
65
40
152
900
229
141