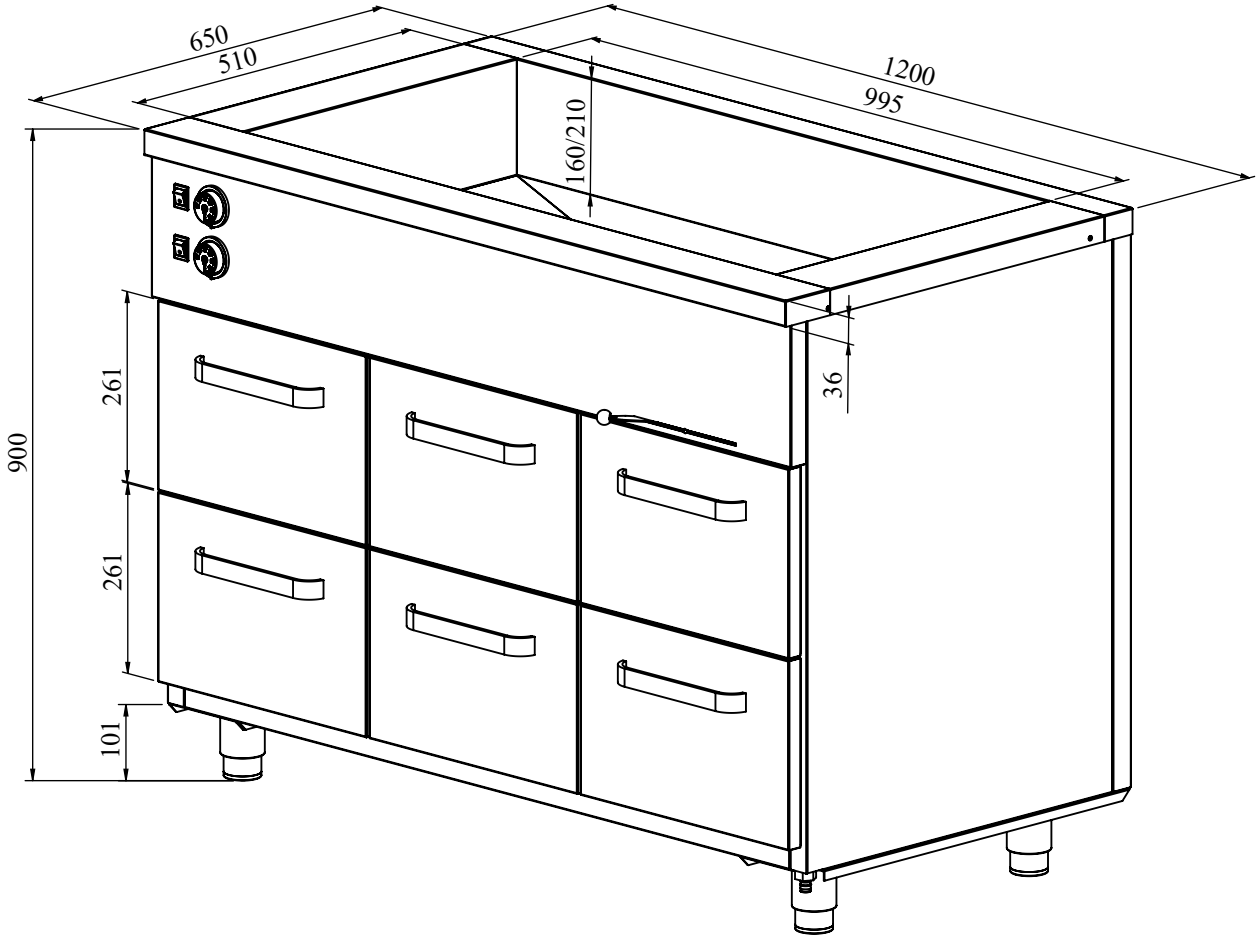
650
510
1200
995
160/210
900
261
261
101
36