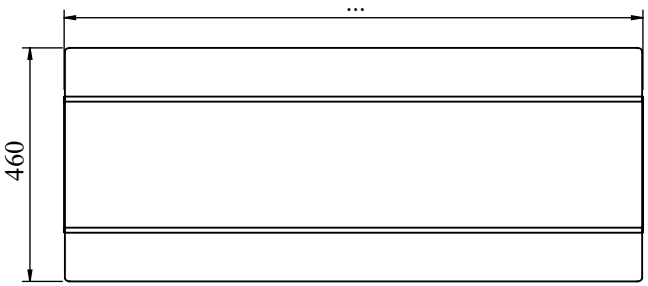
...
460

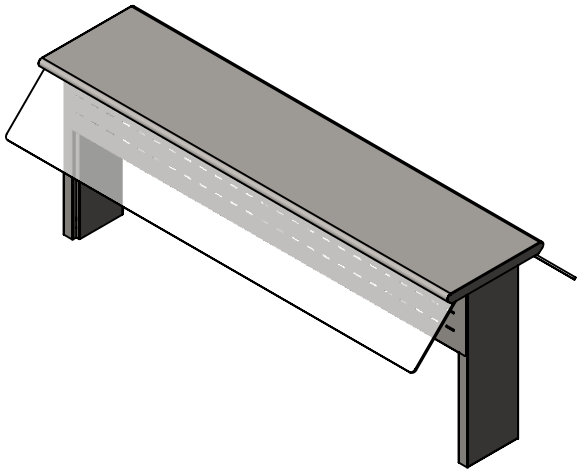

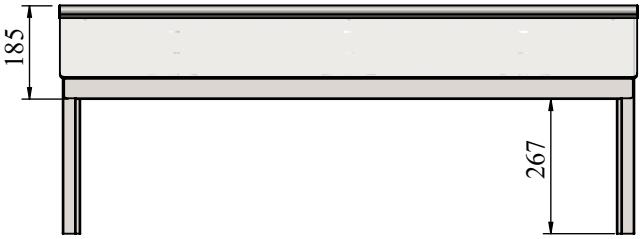
185
267

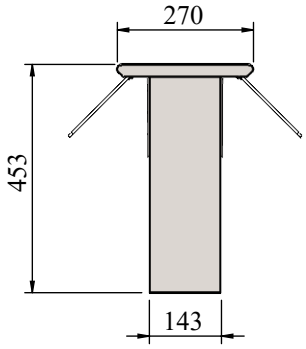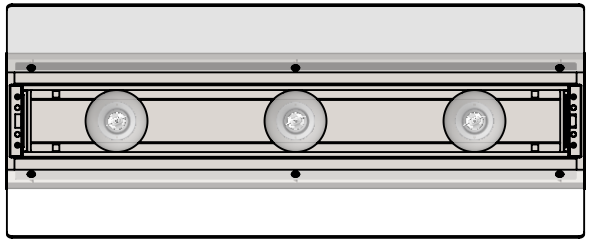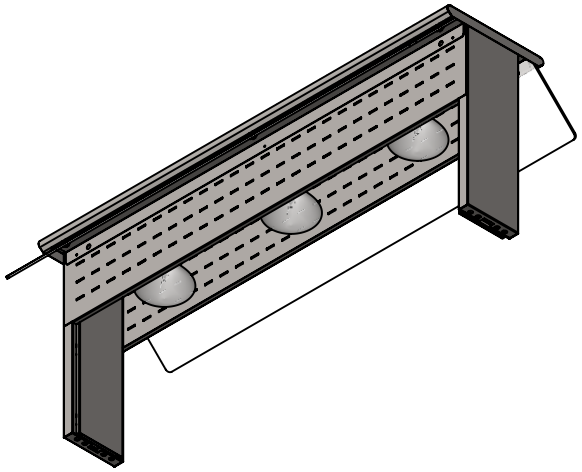
270
453
143