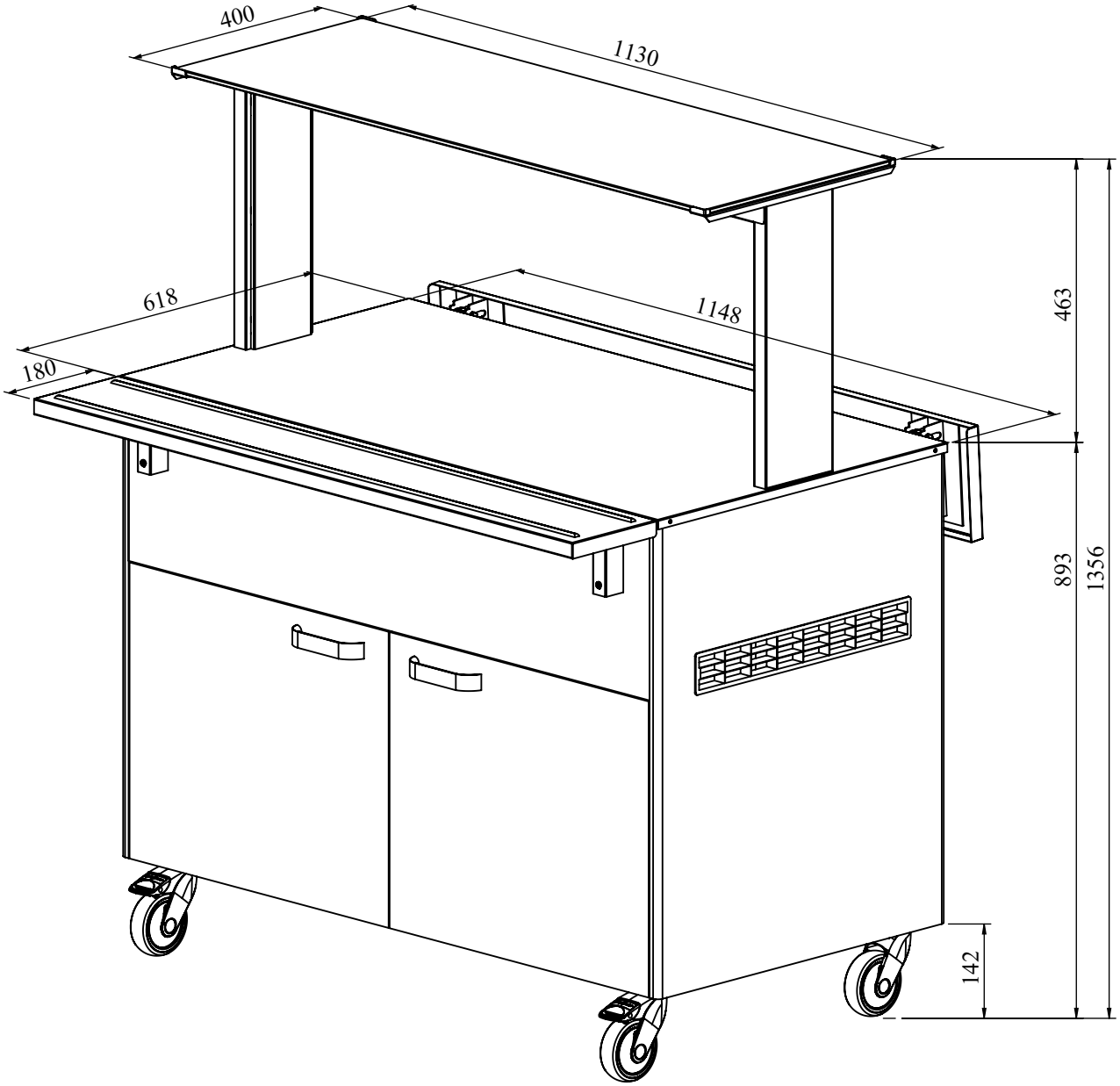
400
1130
618
1148
180
463
893
1356
142