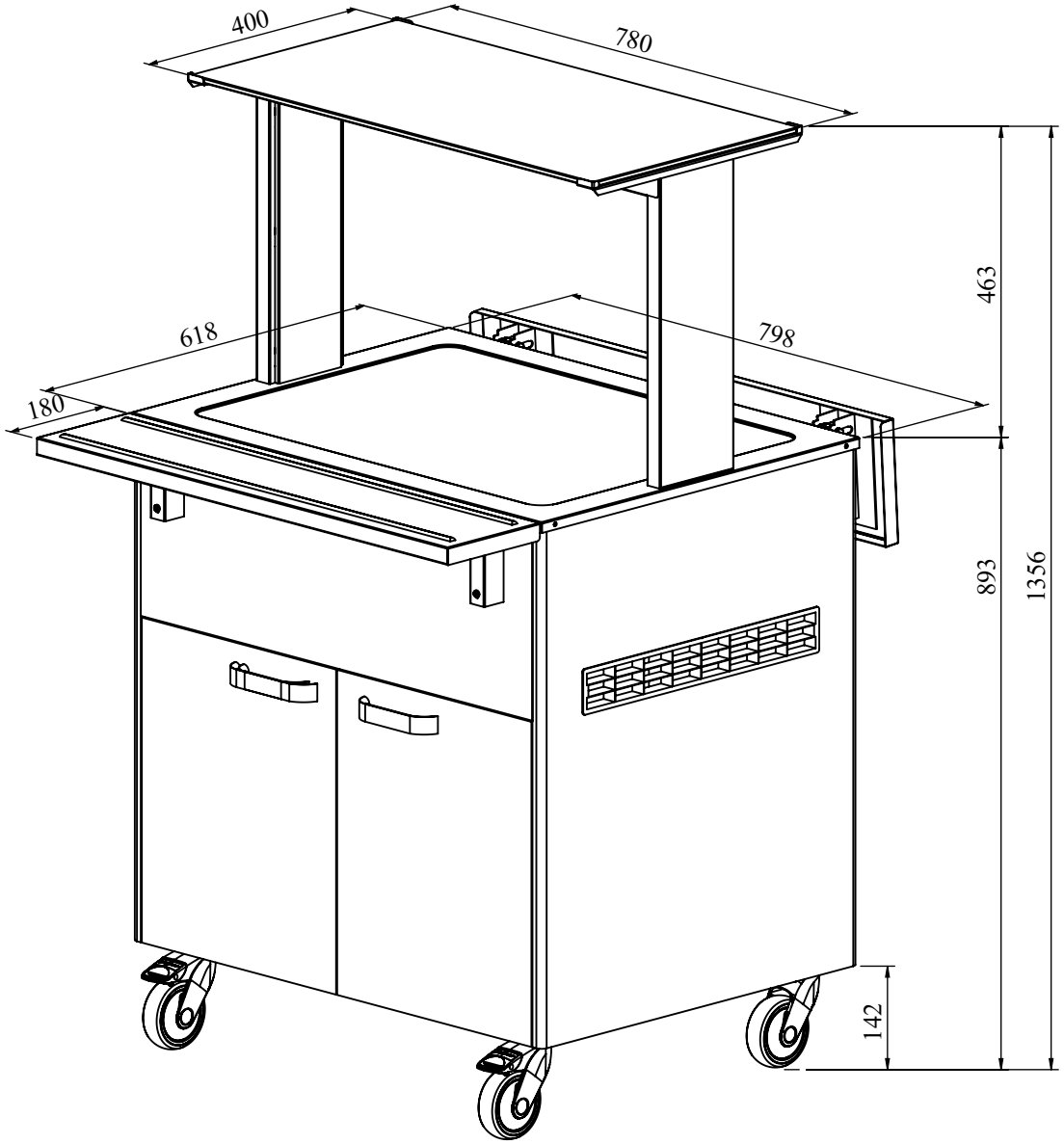
400
780
463
618
798
180
893
1356
142