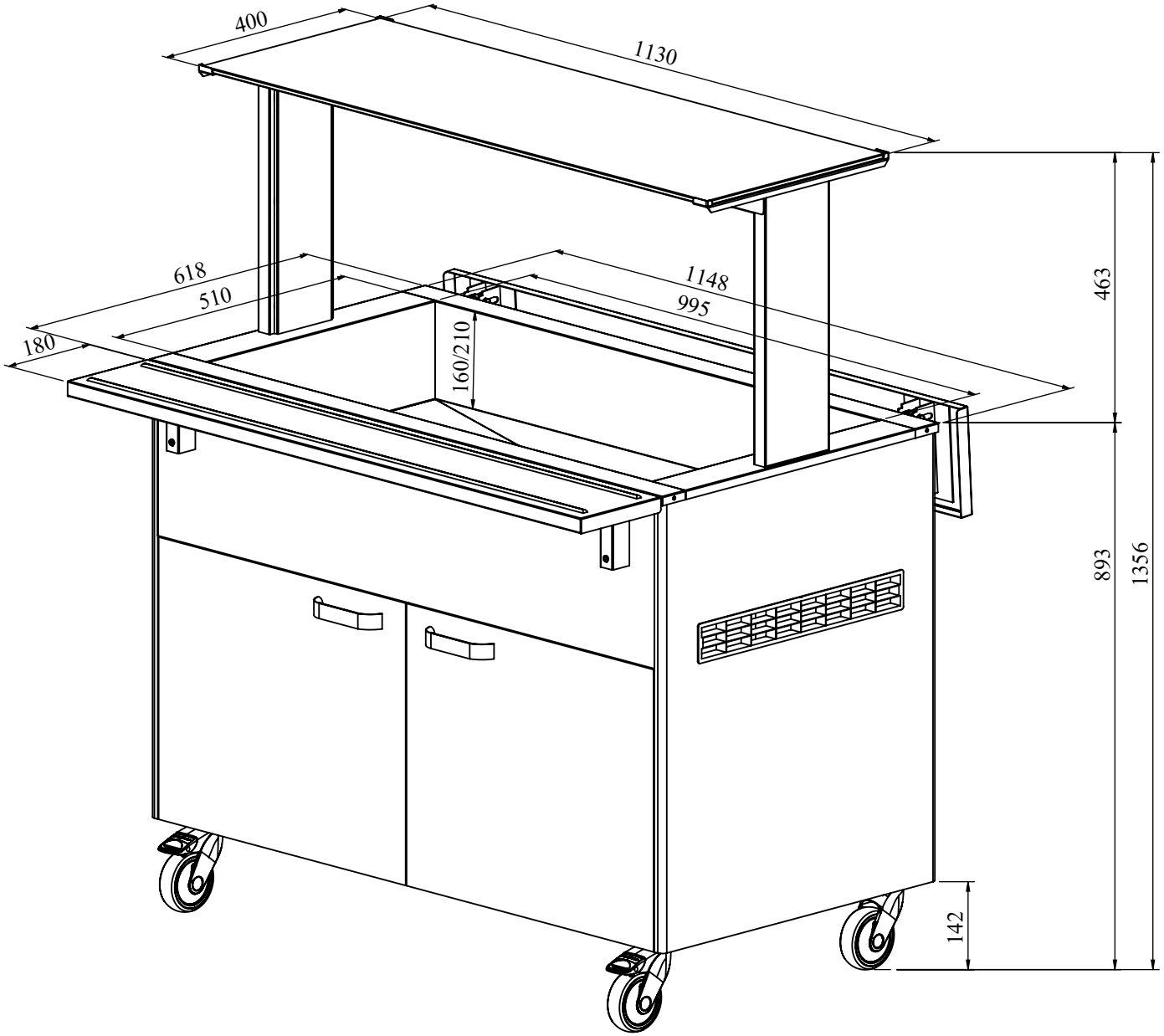
400
1130
618
510
180
1148
995
160/210
463
893
1356
142