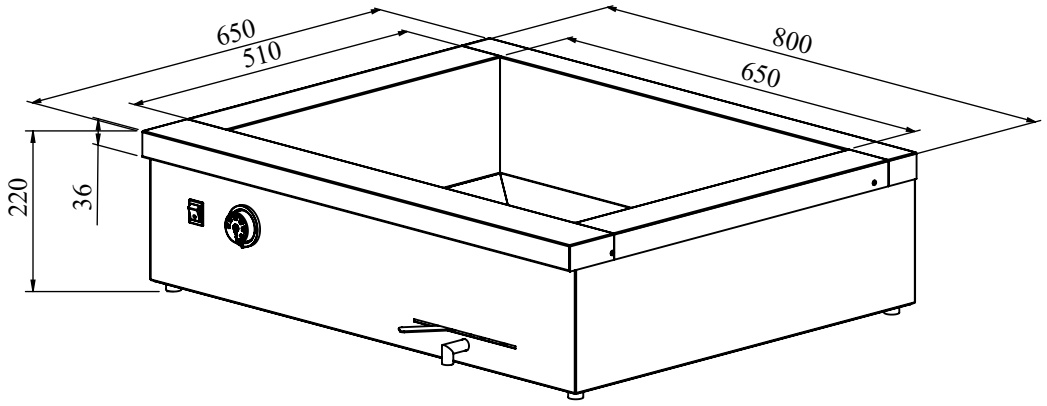
650
510
800
650
220
36