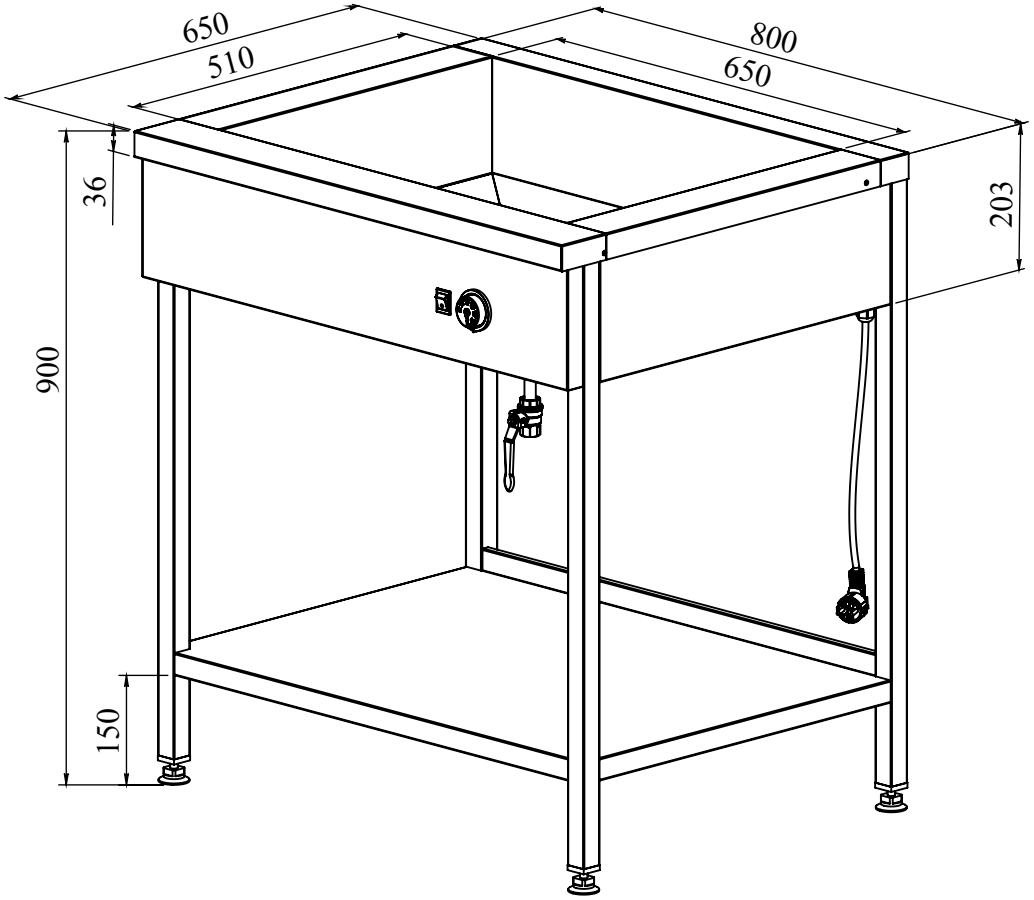
650
510
800
650
36
900
150
203