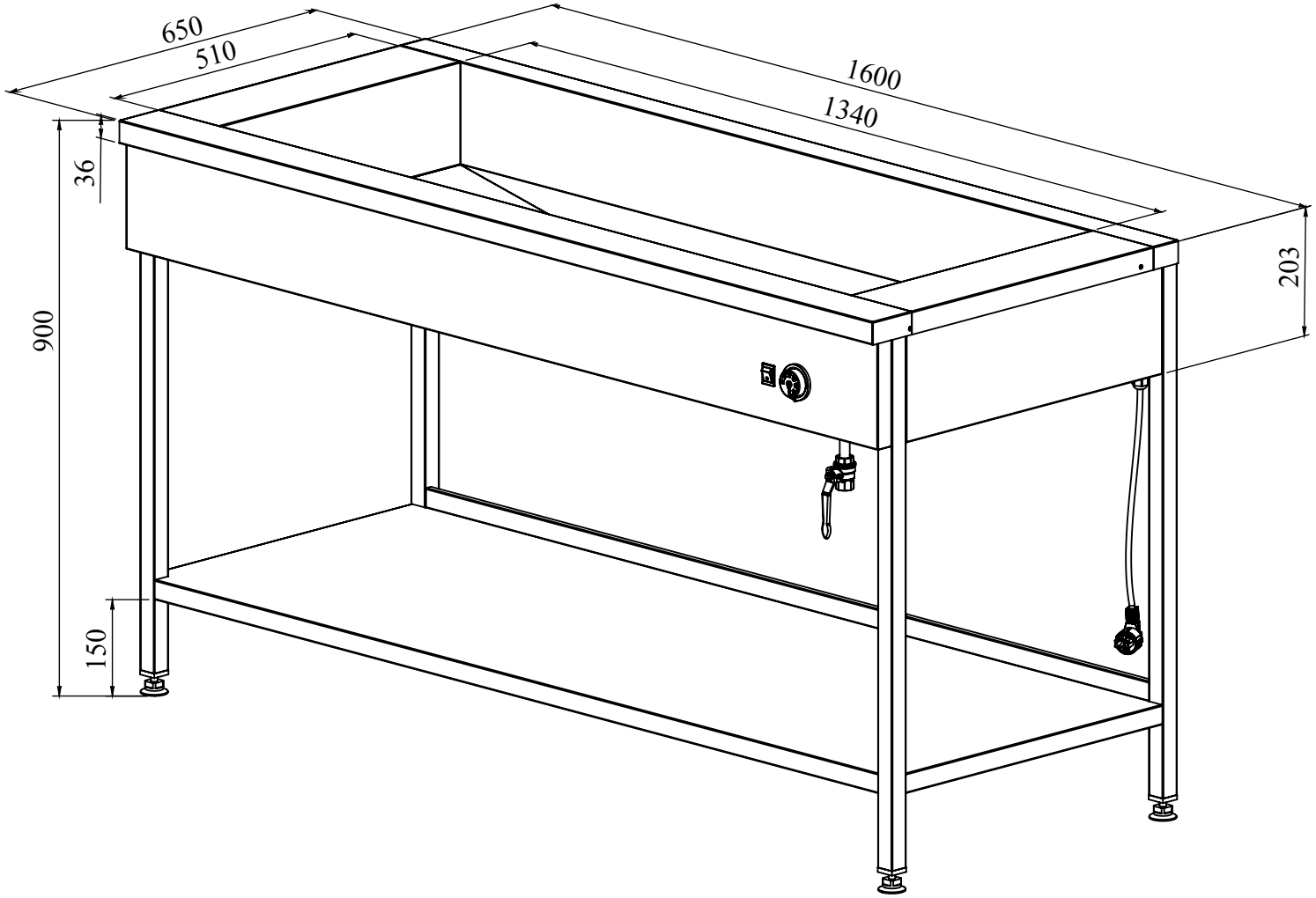
650
510
1600
1340
36
900
150
203