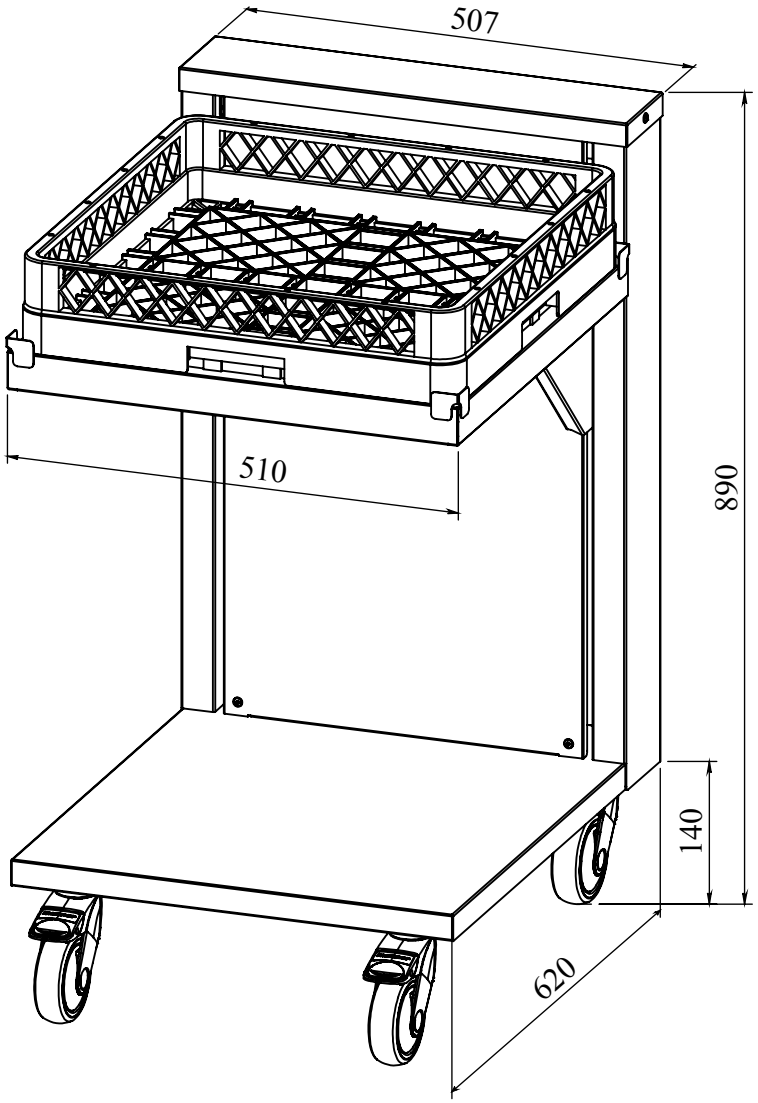
507
510
890
140
620