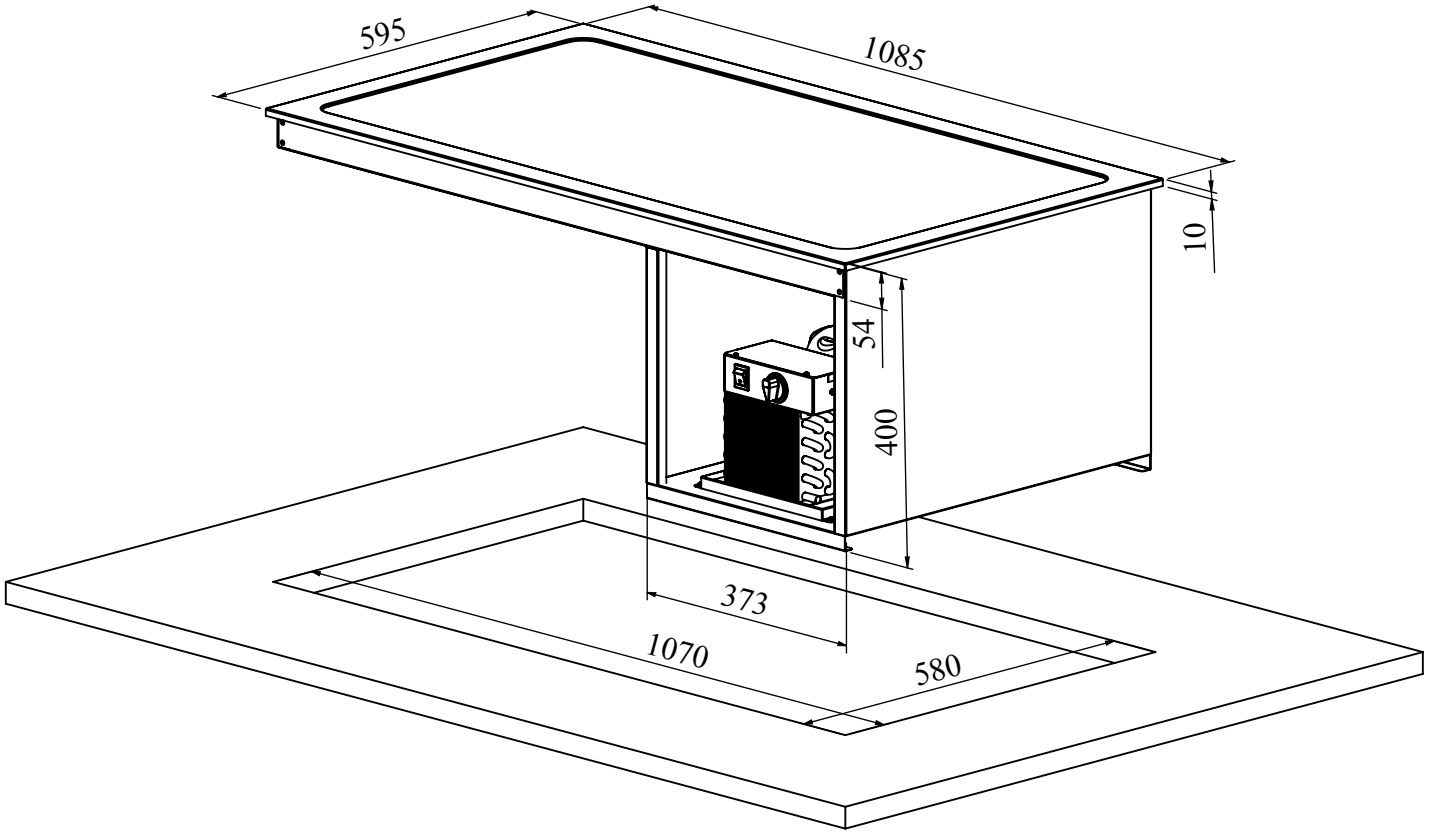
595
1085
10
54
400
373
1070
580