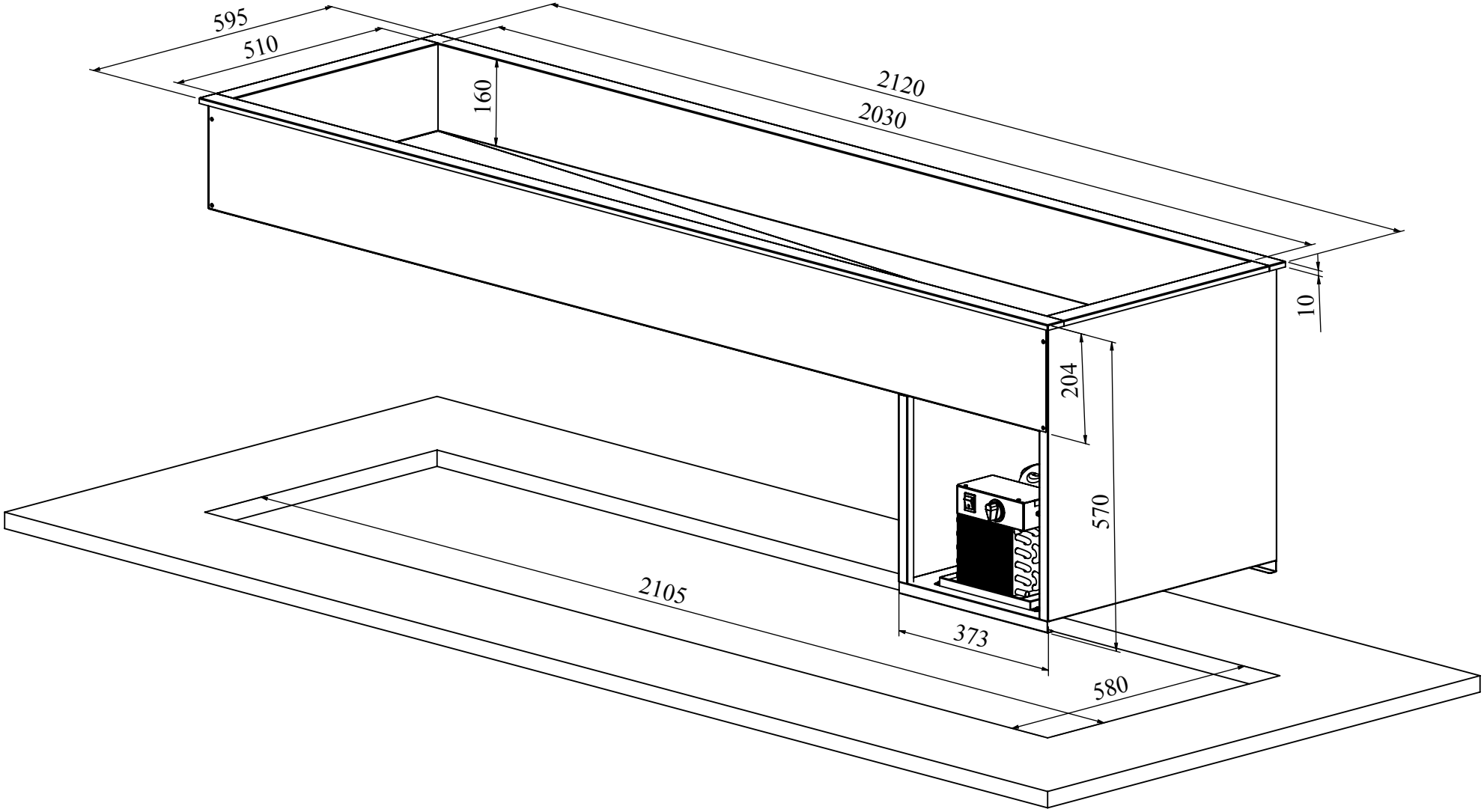
595
510
160
2120
2030
10
204
570
2105
373
580