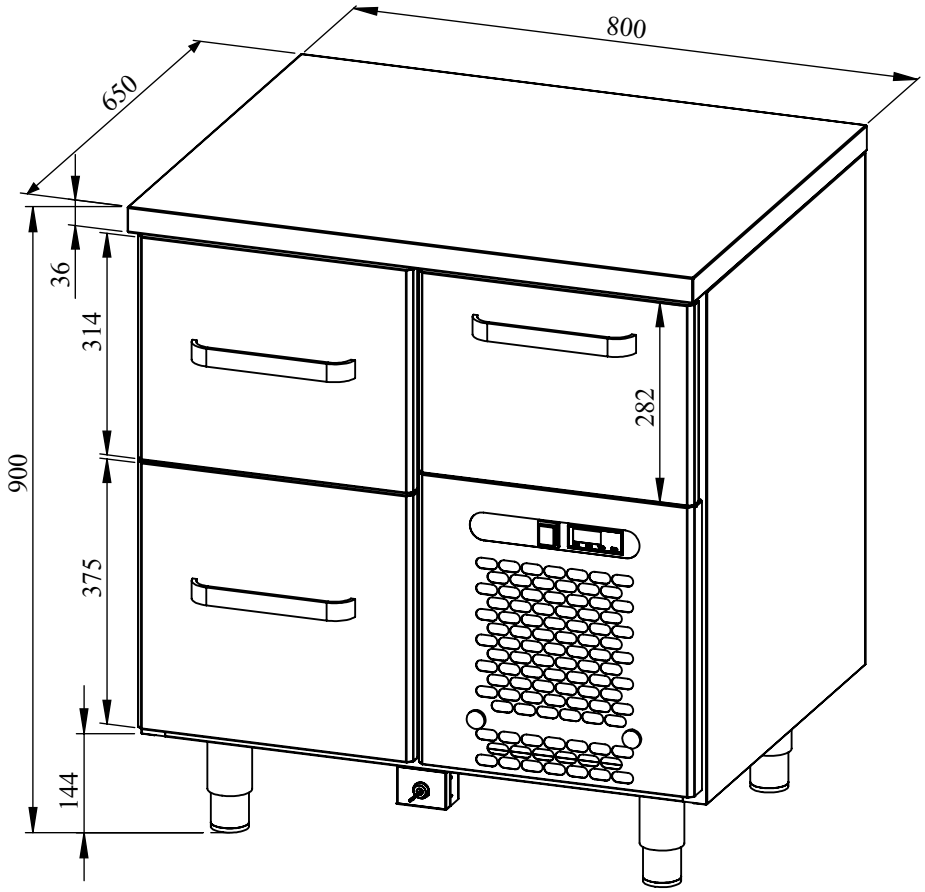
800
650
36
314
900
375
144
282