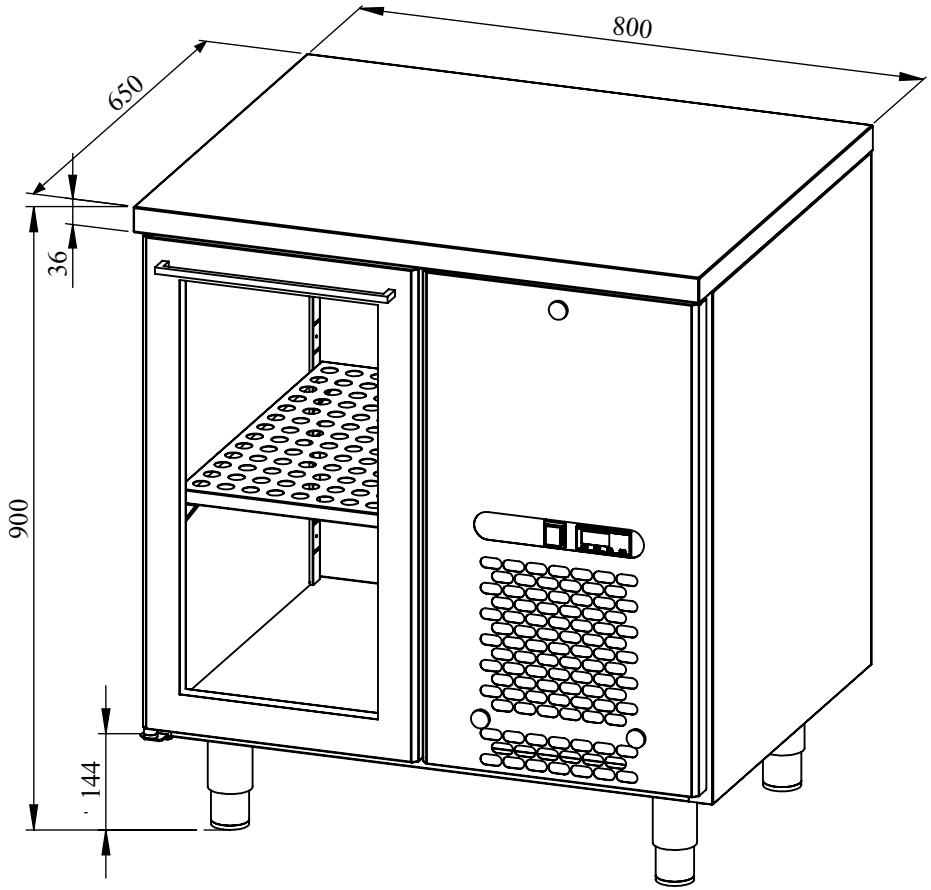
800
650
36
900
144