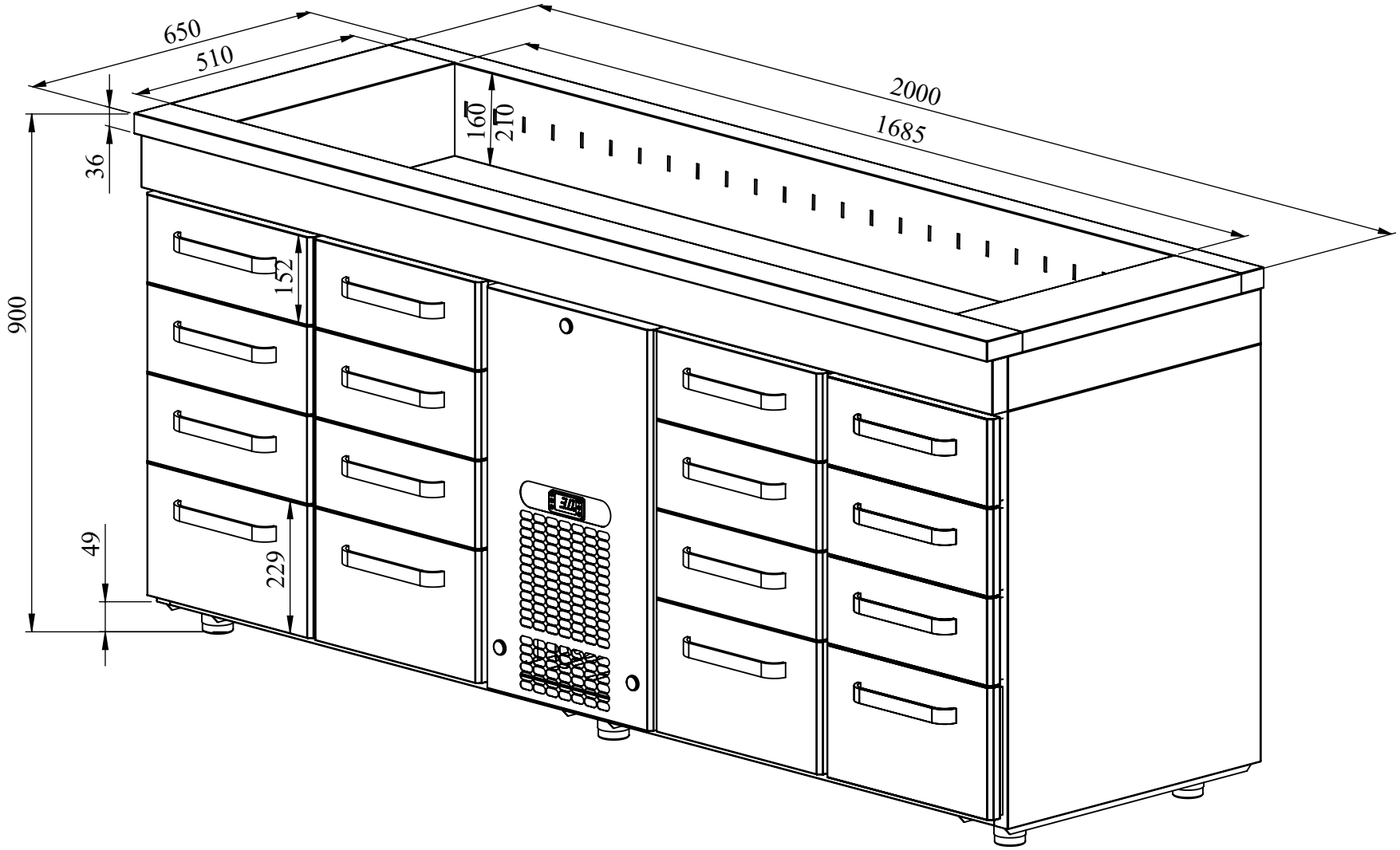
650
510
2000
1685
160
210
36
900
152
229
49