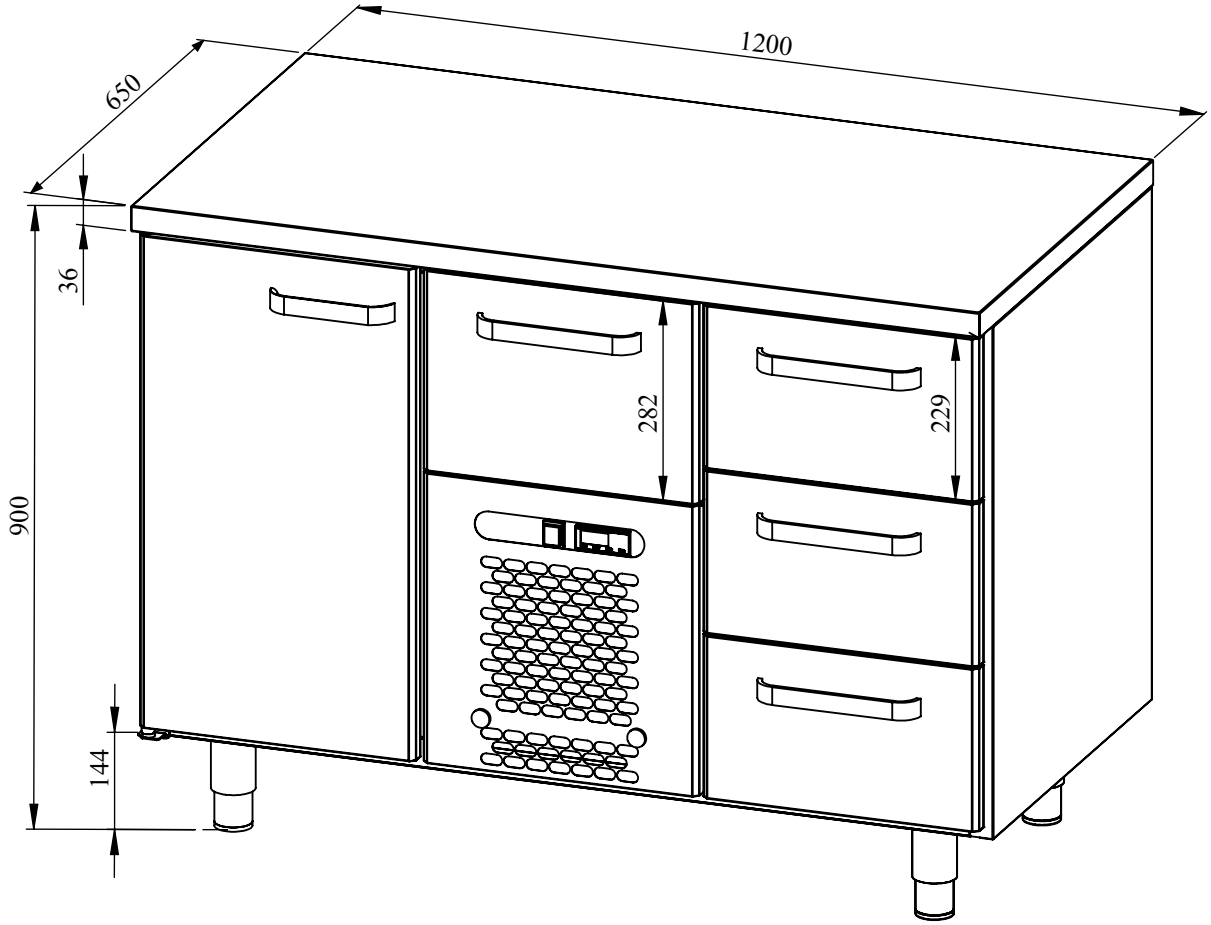
1200
650
36
900
282
229
144