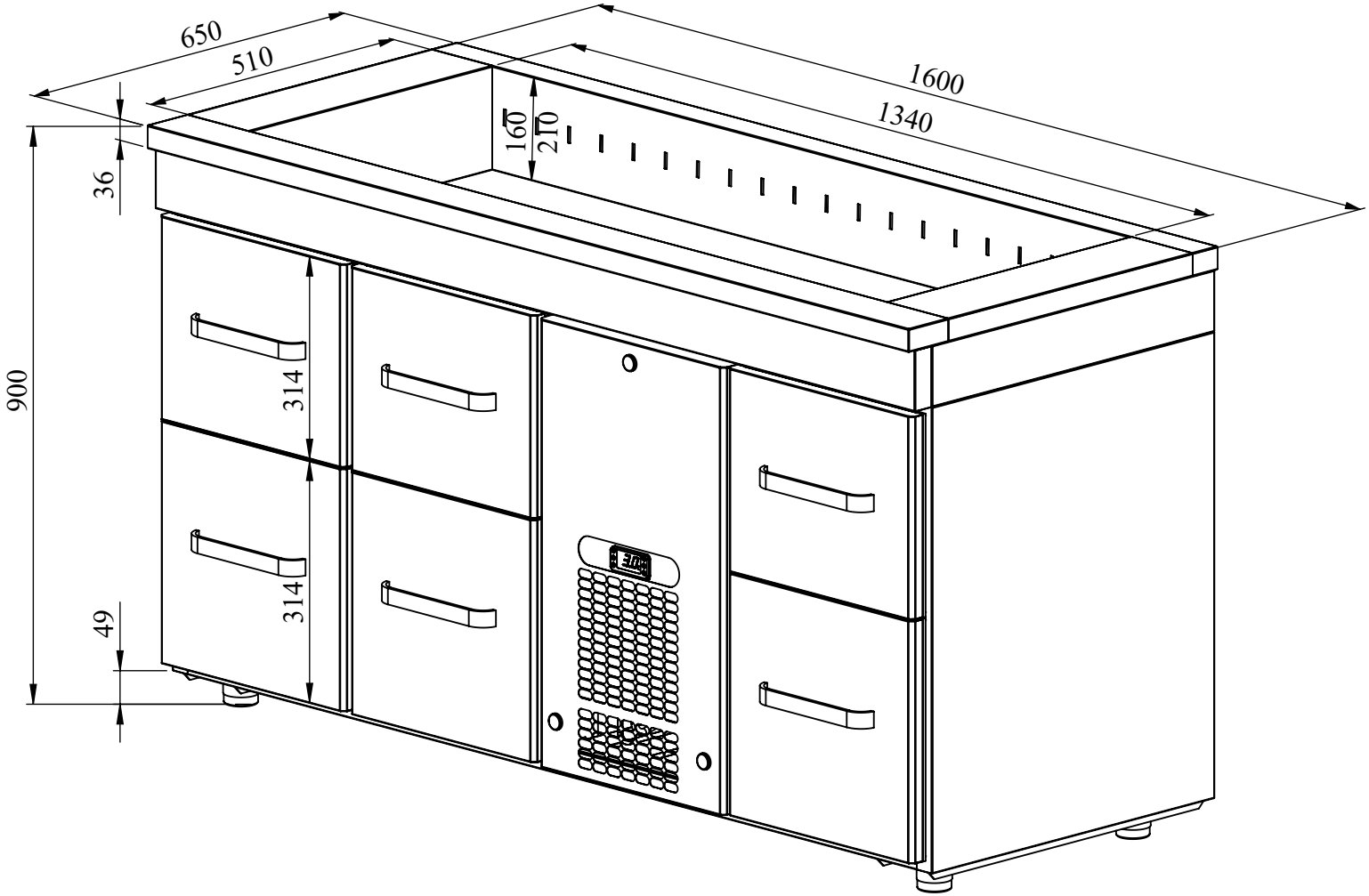
650
510
1600
1340
160
210
36
900
314
314
49