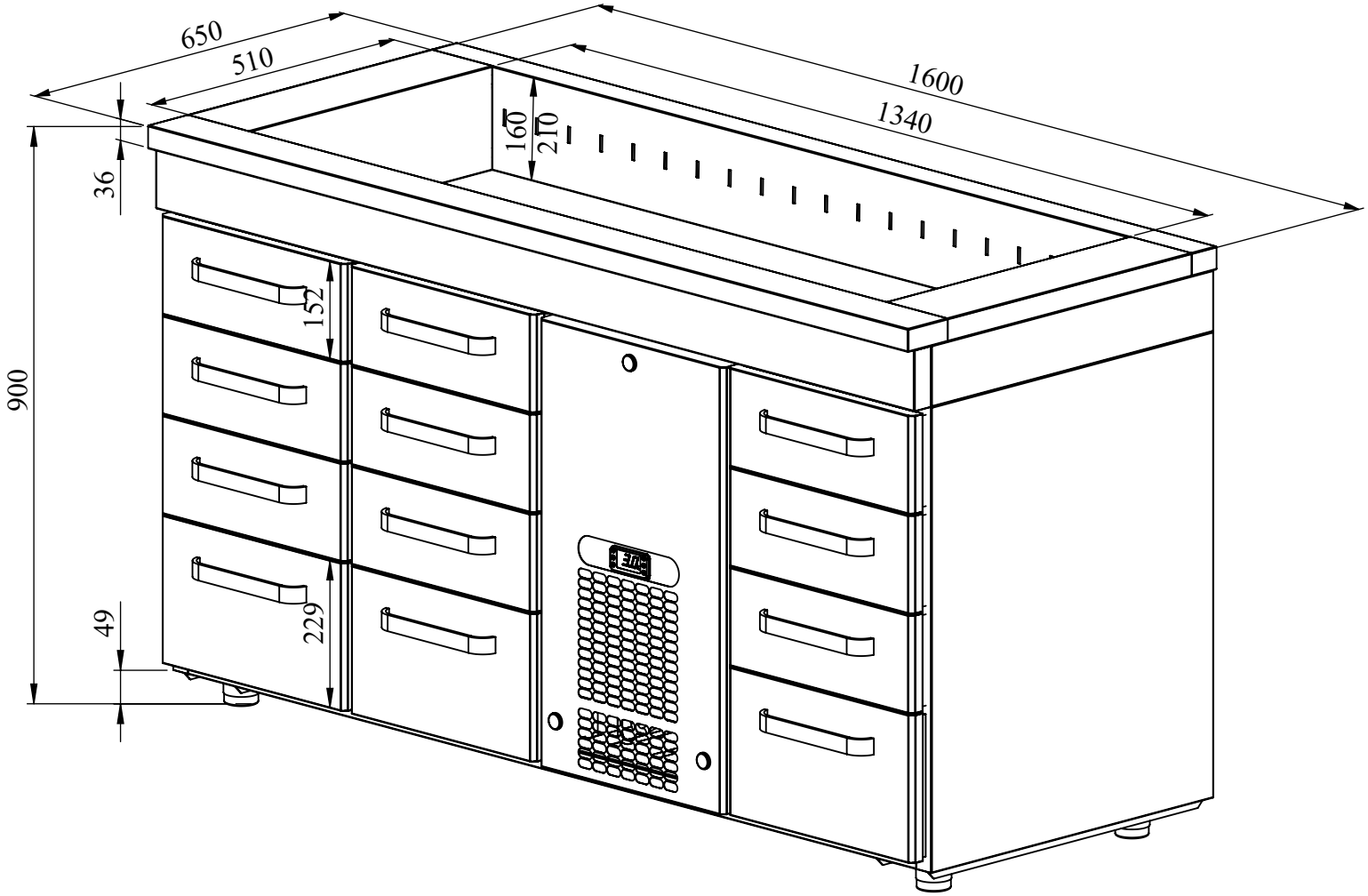
650
510
1600
1340
160
210
36
900
152
229
49