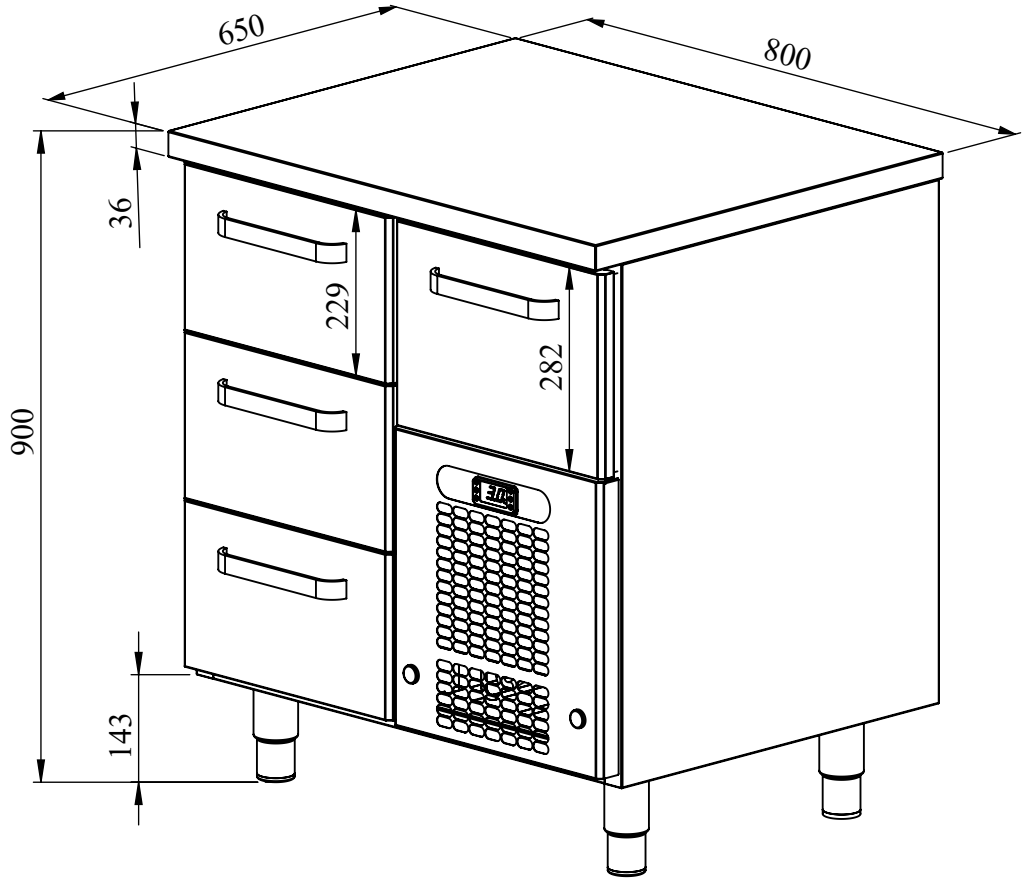
650
800
36
229
282
900
143