Ülatasapind metallist klaasi ja soojalampidega UTP SS Glass SL

- **Toote kood:** UTP SS Glass SL
- **Mõõdud mm (laius*sügavus*kõrgus):** 1148*270*453

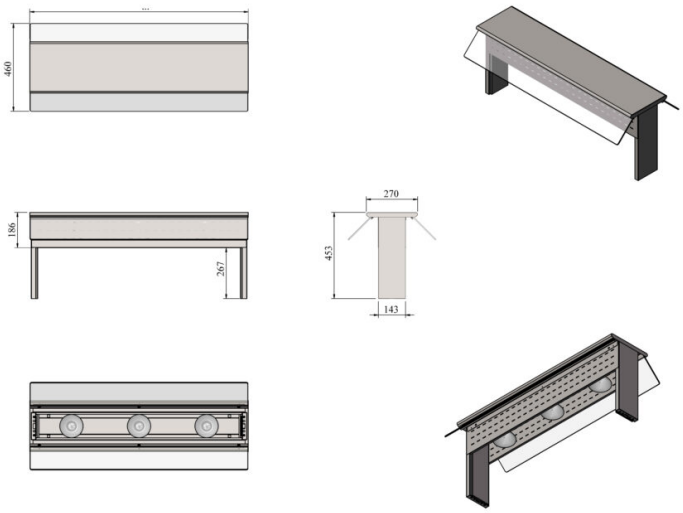

- konstruktsioon roostevabast terasest
- võimalik tellida paigaldatuna tootele või paigaldada juba olemasolevale tootele
- soojalambid tasapinna all
- kahepoolne pritsmekaitse karastatud klaasist
- **Ülatasapinda võimalik tellida:**
  - erinevates mõõtudes

Tehniline joonis PDF-fail

RESTMEC