Mary 800

- **Tuotekoodi:** Mary 800
- **Mitat, mm (l*s*k):** 800*650*900

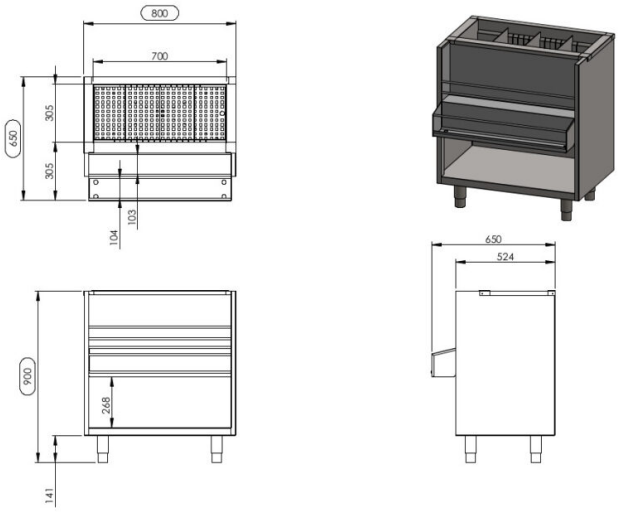

- rakenne ruostumattomasta teräksestä
- jääaltaalla syvyydeltään 300mm
- jääaltaalla viemäriliitäntä
- jääaltaalla siirrettävät väliseinät
- jääaltaan pohjassa säleikkö
- pullokaukalo
- laitteen korkeus muutettavissa säädettävillä jaloilla ±20 mm

RESTMEC