Työpöytä altaalla TLV



- **Tuotekoodi:** TLV

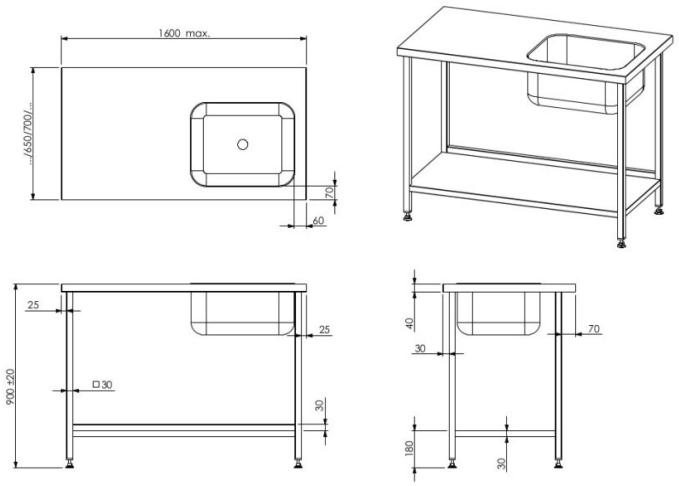

- ruostumattomasta teräksestä työtaso
- työtason alla tukirakenne
- vakiomittaisten pesualtaiden laajasta tuotevalikoimasta löydät sopivan kokoisen pesualtaan joka tarkoitukseen
- tilaukseen merkittävä pesualtaan mitta (ks. galleria)
- työpöydän kehys ruostumattomasta teräksestä neliöputkea (30x30mm)
- pöydän korkeus muutettavissa säädettävillä jaloilla ±20mm
- työpöydän vakiosyvyys 650mm

- **Työpöydälle mahdollista tilata:**
  - kaappi tai vetolaatikot pöydän alle
  - työtason takareunassa roiskesuoja, vakiokorkeus 50mm (mahdollista tilata 200mm saakka)
  - sileä alahylly
  - rei’itetty alahylly
  - ilman hyllyä
  - roskasihti

Tekninen piirustus PDF-tiedosto Tekninen piirustus PDF-tiedosto (altaat)

RESTMEC