Kandiku- ja söögiriistakäru TRV 75



- **Toote kood:** TRV 75

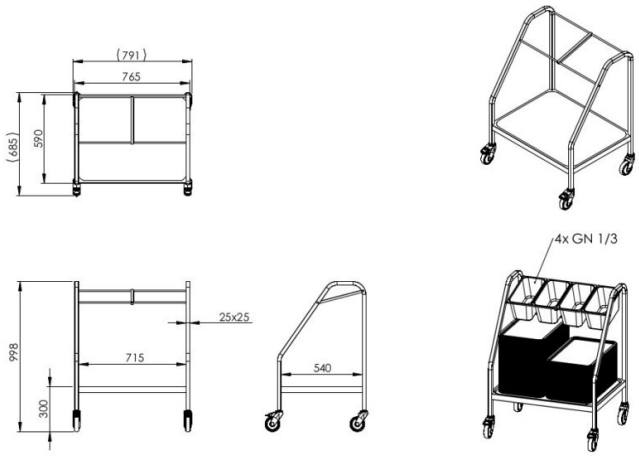

- roostevabast terasest käru kandikute ja söögiriistade ladustamiseks
- ülemine riiul mahutab neli GN 1/3 nõud
- sõltuvalt kandikute suurusest mahutab käru ca. 200 kandikut
- tasapinnal servakõrgendus
- käru rataste diameeter 100mm (2 tk lukustatavad), rattad kuullaagritega
- GN nõud ja kandikud ei kuulu komplekti

Tehniline joonis PDF-fail